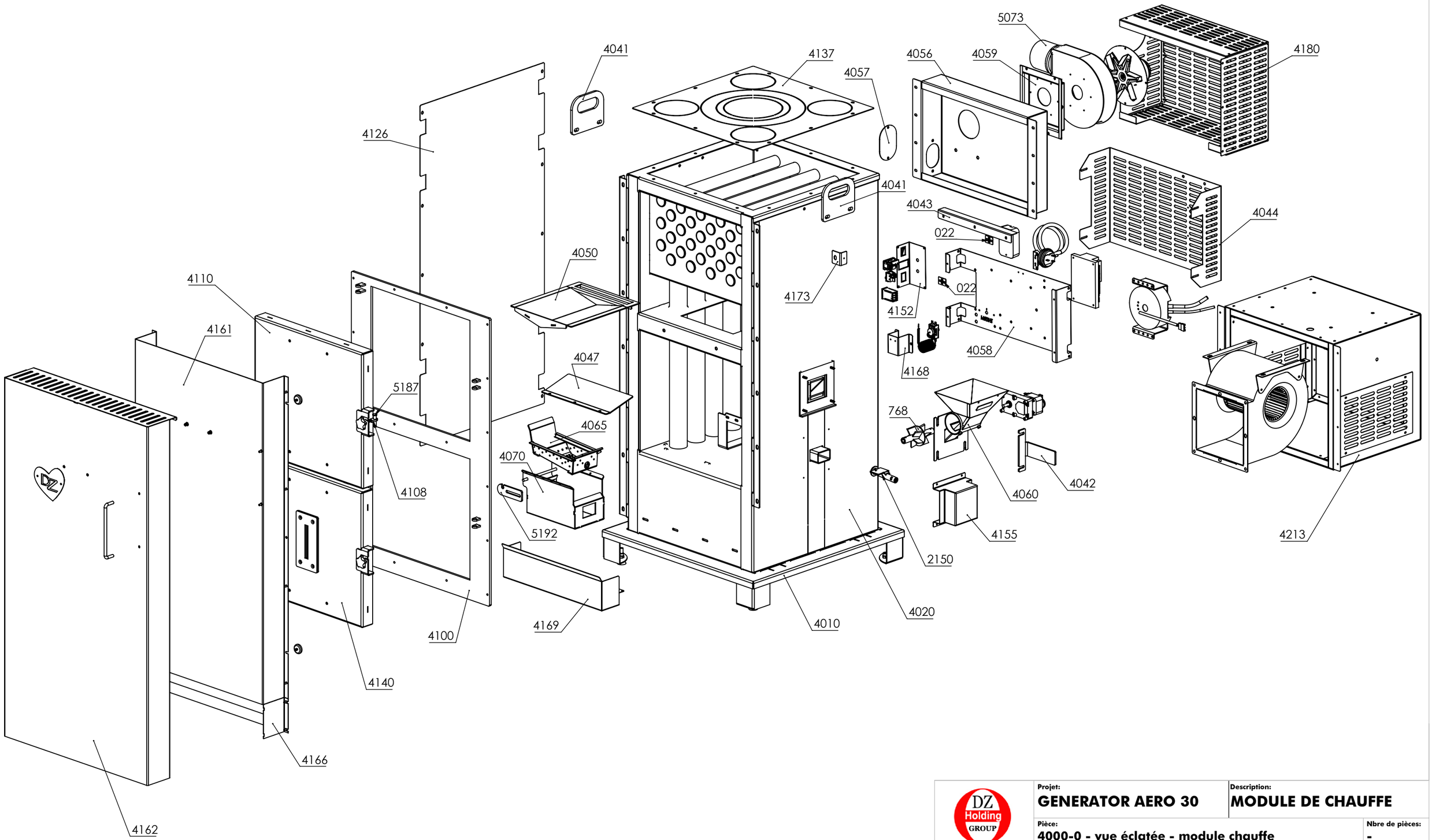

DZ Holding GROUP	Projet: **GENERATOR AERO 30**	Description: **MODULE DE CHAUFFE**
	Pièce: **4000-0 - vue éclatée - module chauffe**	Nbre de pièces: **-**
20/05/2026	Finition: **-**	Dessiné par: **DZ**
		Format : **A3**

Ce plan est la propriété exclusive de DZ GROUP, il ne peut être copié, diffusé, même partiellement sous peine de poursuites